## System lokalizacji

Pozwala na stałe śledzenie pozycji każdego samochodu wyposażonego w urządzenia systemu. Działa tylko tam, gdzie zasięg mają sieci komórkowe

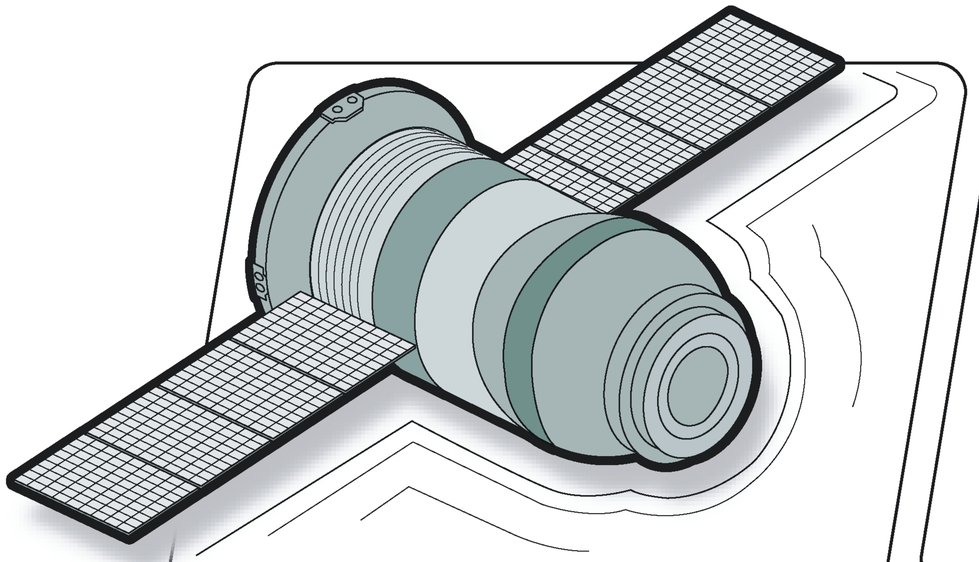

### Satelita Global Positioning System

zasięg sygnału przesyłanego z satelitów GPS obejmuje cały glob i umożliwia określenie pozycji

### Stacja bazowa GSM

Sieć GSM odbiera i przesyła sygnały nadawane z pojazdu. Ze stacji informacja o położeniu i parametrach auta wędruje do centrum monitoringu

### Użytkownicy systemu

Klienci mają stały dostęp do informacji i mogą otrzymywać na bieżąco dane o położeniu pojazdu, np. w formie SMS lub przez Internet

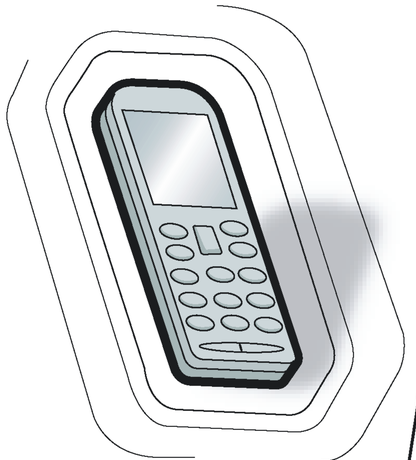

1

2

3

4

### Pojazd

Pojazd z zamontowanym odbiornikiem GPS i modułem telefonii komórkowej GSM wysyła sygnał z dokładnymi parametrami położenia do najbliższych stacji bazowych GSM

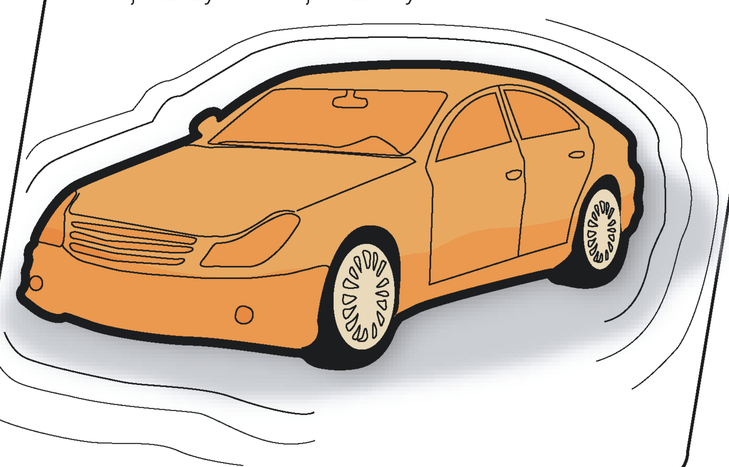

### Centrum monitoringu
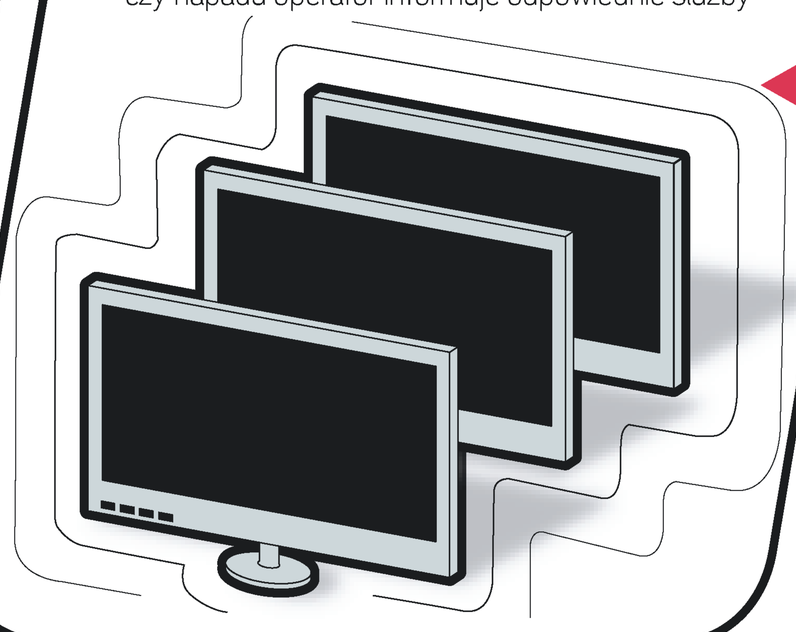
Sprawuje 24 godziny na dobę nadzór nad monitorowanymi pojazdami. W razie wypadku, kradzieży czy napadu operator informuje odpowiednie służby